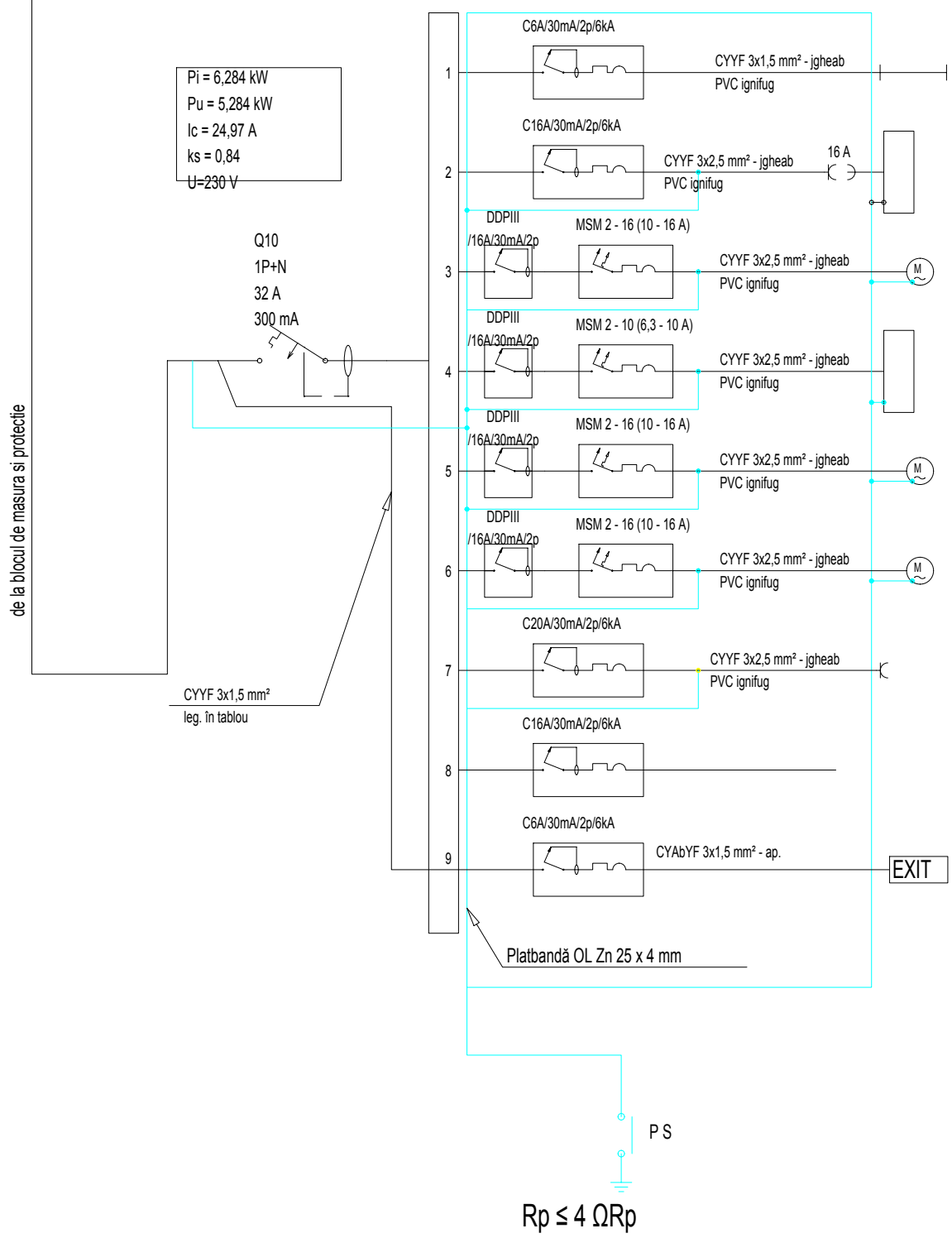

Nr. circuit	Tip consum.	Pi (kW)	Destinatie
C1	4 L L	0,336	Iluminat normal punct termic
C2	2 L P	0,440	Tablouri cazan 1 si 2
C3	2 L P	0,380	Pompă circulaţie cazane 1 si 2
C4	-	0,700	Modul de automatizare
C5	1 L P	0,710	Pompa circuit incalzire
C6	1 L P	0,710	Pompa circuit incalzire
C7	1 L P	2,000	Radiator electric
C8	-	1,000	Rezerva
C9	1 LL	0,008	Iluminat de siguranţă
Total Pi		6,284	

Notă:

1. La execuţie se vor respecta Normativele I7/2011, împreună cu prevederile lor conexe, referitor la execuţia tablourilor electrice.
2. Tablourile vor fi din policarbonat ignifug, grad de protecţie IP54, iar aparatajul de fabricaţie Schneider sau similar.
3. **Faze de execuţie obligatorii la care va fi solicitat proiectantul pentru verificări**:

- - începerea operaţiilor de montare a tablourilor electrice.

VERIFICATOR/EXPERT	NUME	SEMNATURA	CERINTA	REFERAT / EXPERTIZA NR. / DATA	
SC ARCHSTUDIO SRL CUI RO18844274 J20/1028/2006 Petrosani, Hunedoara Tel:0722779324; Fax:0354819354; proiectare2006@yahoo.com				Beneficiar: D.A.D.P.P. PETROSANI mun. Petrosani, str. 1 Decembrie 1918, nr. 93, judetul Hunedoara	Nr. Pr. 6-1/ 2016
SPECIFICATIE	NUMELE	SEMNATURA	Scara	Titlu proiect: LUCRARI DE CONSTRUCTII PUNCTE, CENTRALE SI RETELE TERMICE PE GAZE NATURALE PENTRU Colegiu Economic Hermes mun. Petrosani, str. Independentei, nr. 1A, judetul Hunedoara	Faza
Sef proiect	arh. C. A. Fratila		%		PT.+D.E.
Arhitectura	arh. C. A. Fratila				
Rezistenta	ing. N. Joita		Data	Titlu plansa: Schema electrica monofilara tablou electric TE PT	Nr. Pl.
Inst.electrice	ing. O. Tatomir		02/2016		IE04